ИПУ-10-250-2 (до 4000А)

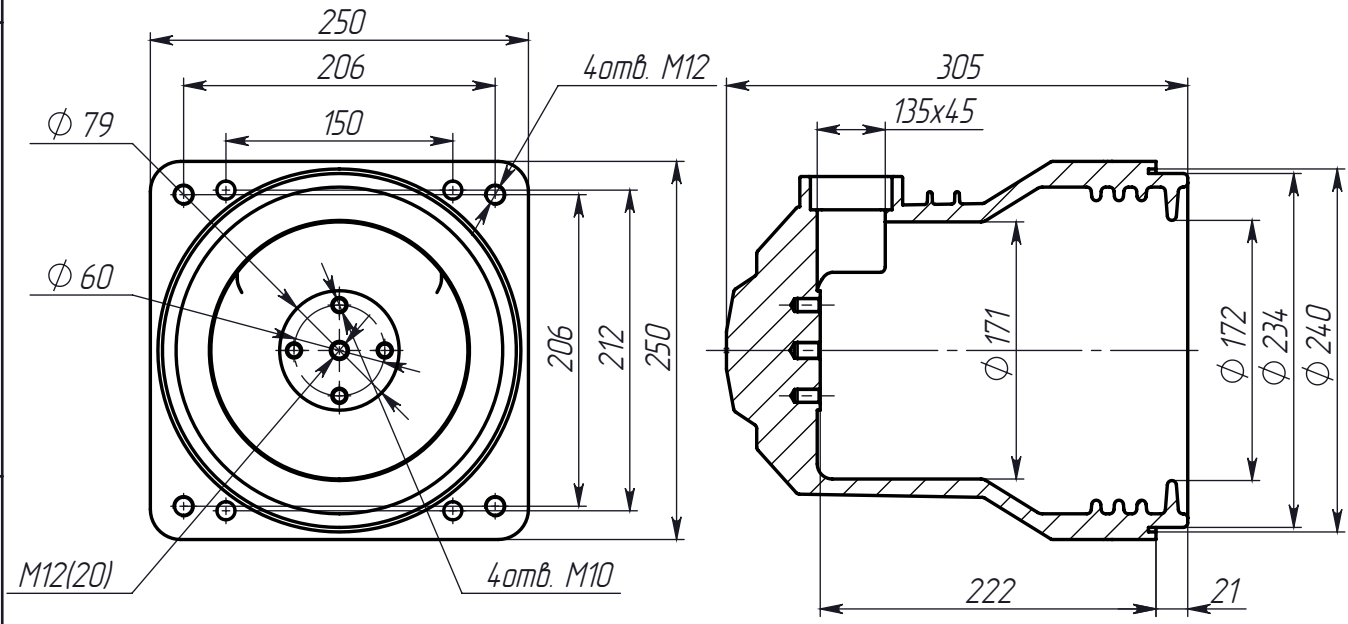

Рекомендуемые отверстия для крепления ИПУ

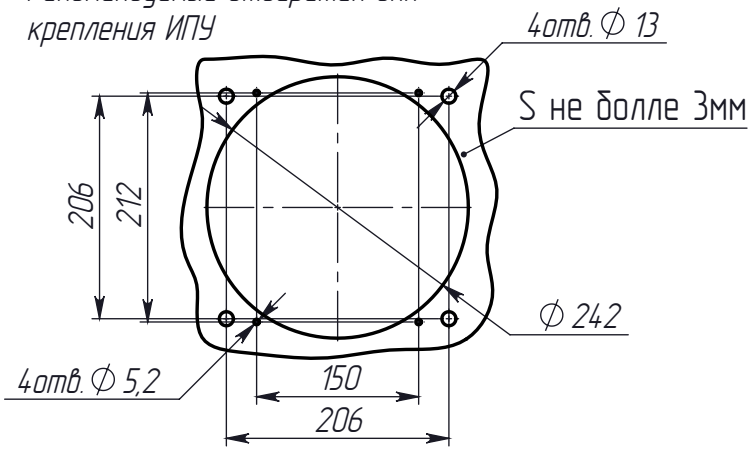

1. * – Размер, изменяемый по желанию Заказчика
2. Не указанные предельные отклонения IT14/2

					ИПУ-10-250-2 (до 4000А)		
Изм.	Лист	№ докум.	Подп.	Дата	Изолятор проходной угловой	Лит. / Масса	Масштаб 1:5
Разраб.						Лист 1	Листов 1
Пров.							
Т.контр.							
Рук. пр.						ДМС-Электро	
Н. контр.							
Утв.							

Перв. примен. | Справ. № | Подп. и дата | Инв.№ дубл. | Взам.инв.№ | Подп. и дата | Инв.№ подл.

Копировал | Формат А4