ИП-10-90х142

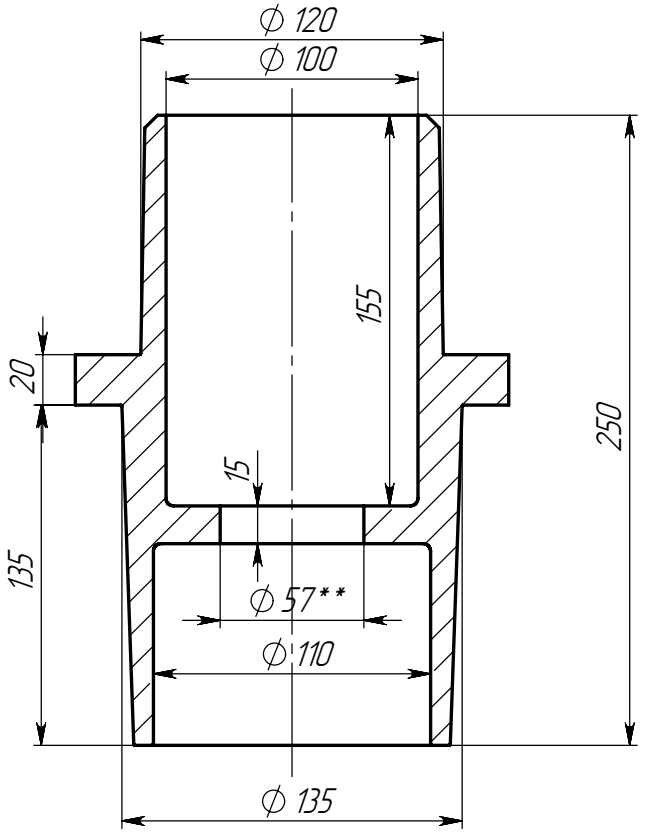

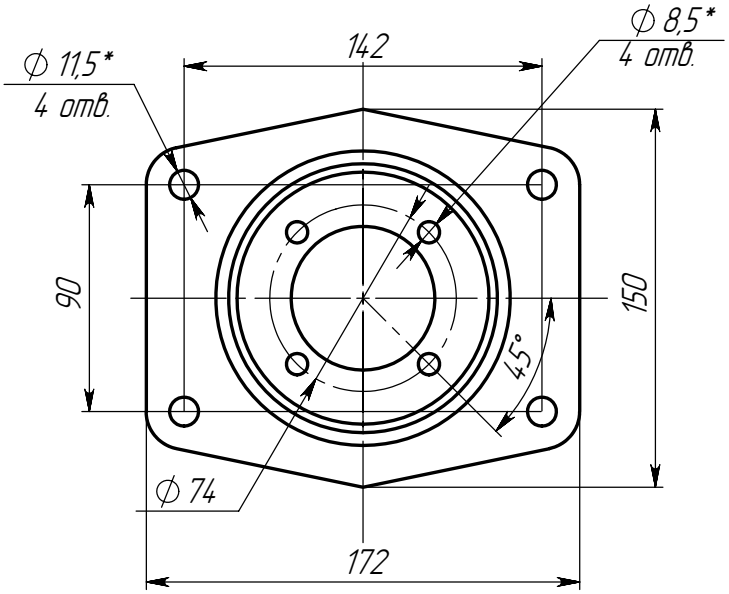

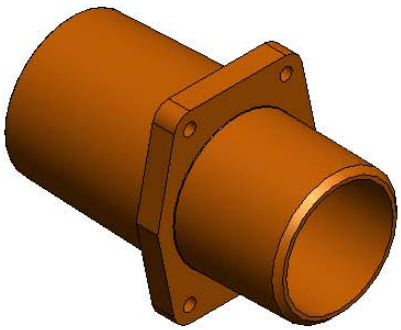

1. * – Размер изменяемый по желанию Заказчика.
2. ** – Возможно изменение размера, формы и количества пазов

					ИП-10-90х142			
Изм.	Лист	№ докум.	Подп.	Дата	Изолятор проходной	Лит.	Масса	Масштаб
Разраб.				3.03.10				1:3
Пров.						Лист 1	Листов 1	
Т.контр.								
Рук. пр.						ООО "ДМС Электро"		
Н. контр.								
Утв.								

Перв. примен. | Справ. № | Подп. и дата | Инв.№ дубл. | Взам.инв.№ | Подп. и дата | Инв.№ подл.

Копировал | Формат А4