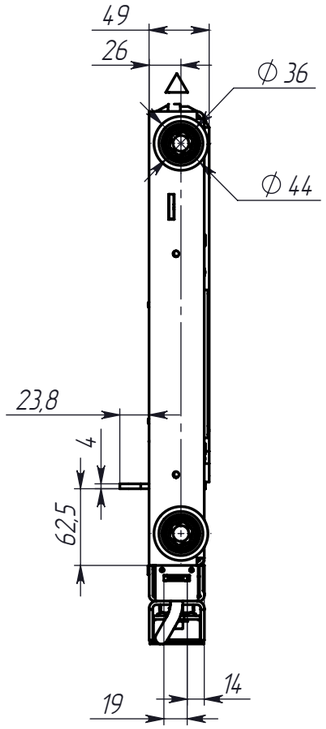

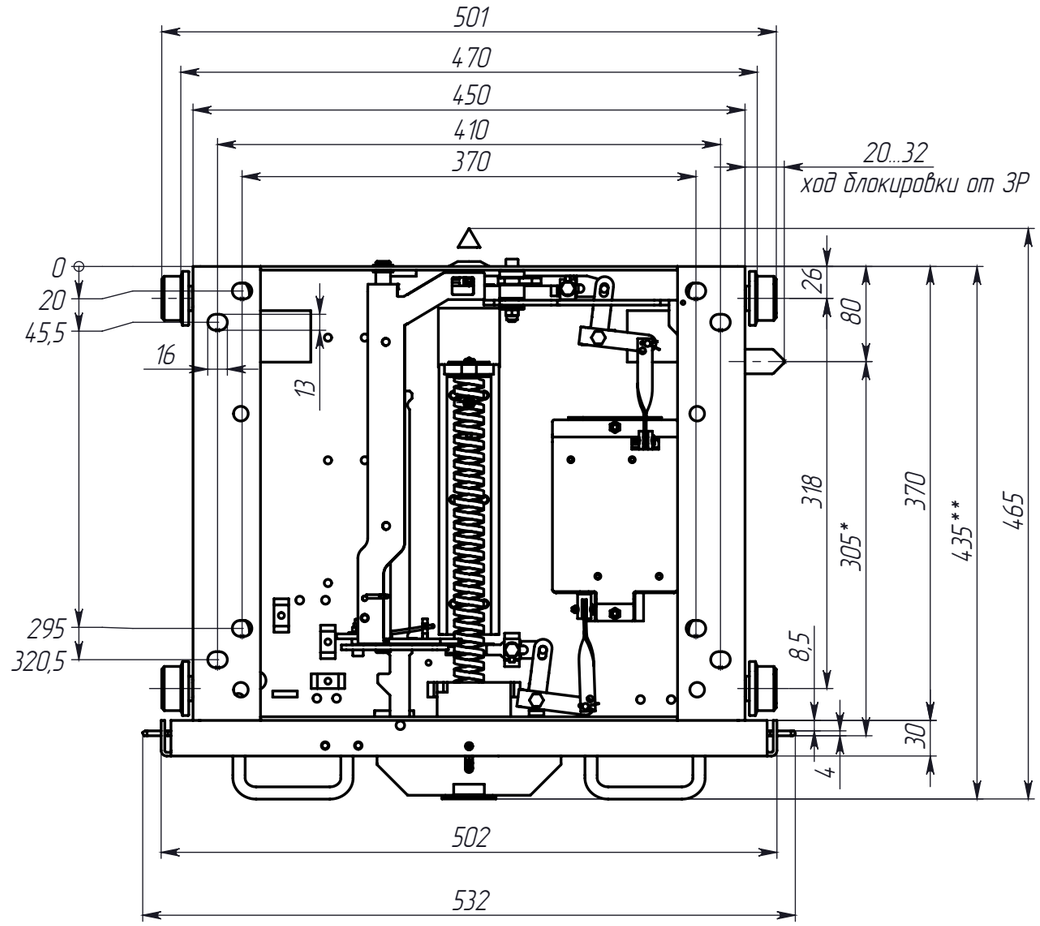

* – Размеры для справок.

** – Размер во вкаченом состоянии 635 мм.

Изм.	Лист	№ докум.	Подп.	Дата	Тележка выкатная 650	Лит.	Масса	Масштаб
Разраб.				3.03.10				1:5
Пров.						Лист 1	Листов 1	
Т.контр.								
Рук. пр.						ДМС–Электро		
Н. контр.								
Утв.								

Перв. примен.

Справ. №

Подп. и дата

Инв.№ дубл.

Взам.инв.№

Подп. и дата

Инв.№ подл.

Копировал

Формат А3