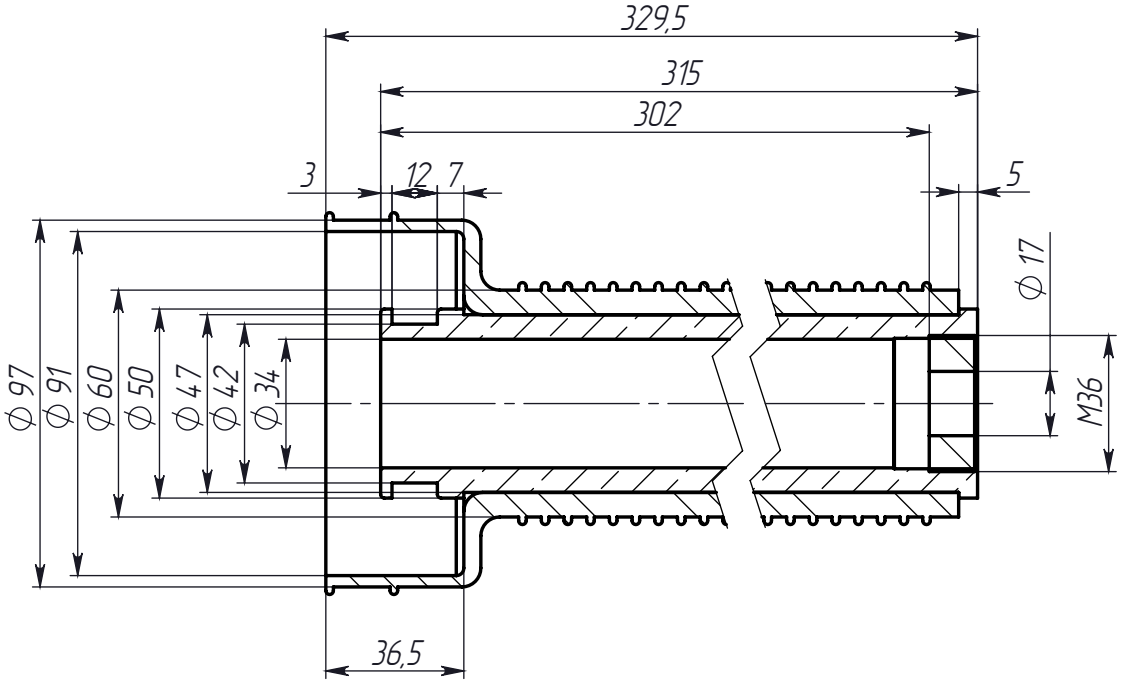

Перв. примен.	Справ. №	Подп. и дата	Инв.№ дубл.	Взам.инв.№	Подп. и дата	Инв.№ подл.

Изм.	Лист	№ докум.	Подп.	Дата
Разраб.				
Пров.				
Т.контр.				
Рук. пр.				
Н. контр.				
Утв.				

Труба контакта-1250
(для СР и ТН)

Лит.	Масса	Масштаб
		1:2
Лист 1	Листов 1	

ДМС-Электро

Копировал

Формат А4